ITINERARI CURRICULAR CURS 2007-2008

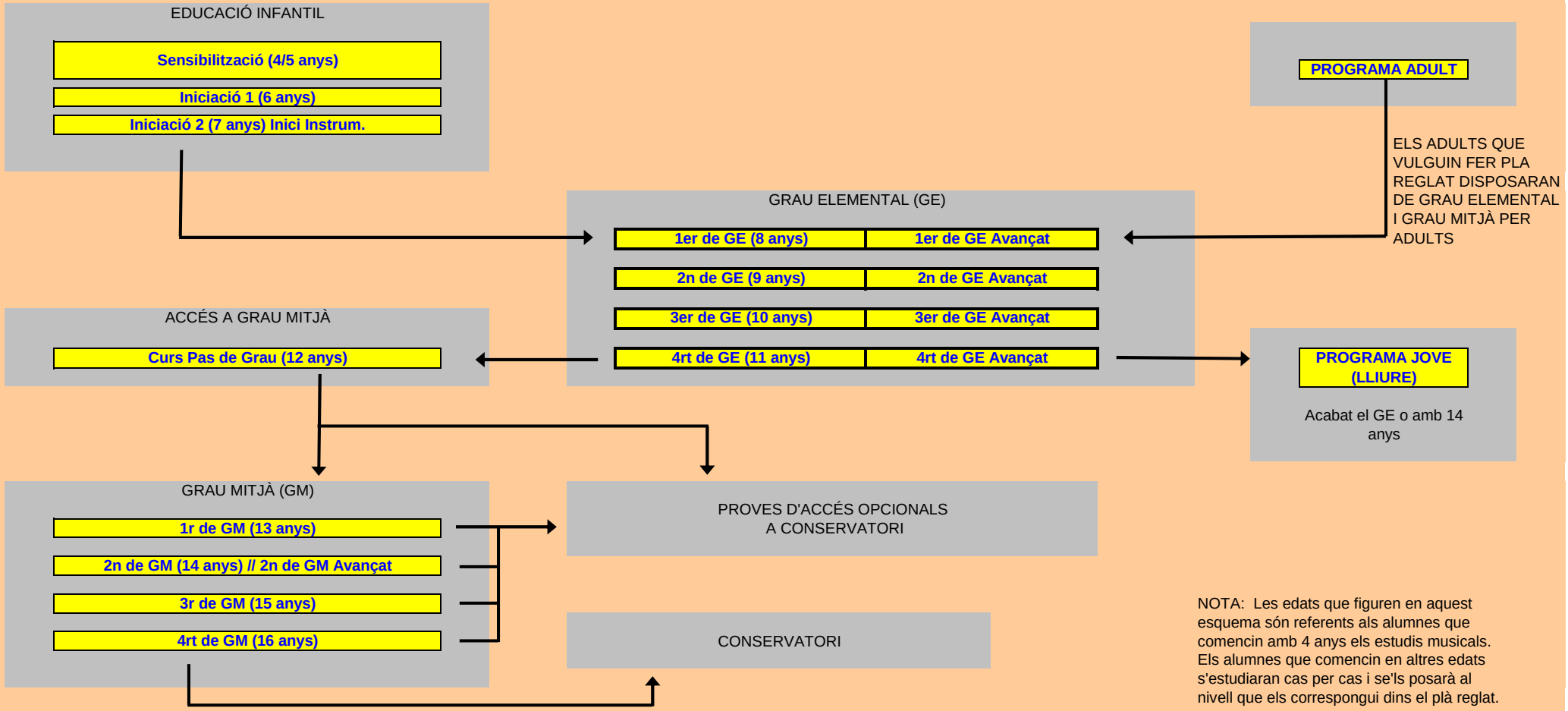

NOTA: Les edats que figuren en aquest esquema són referents als alumnes que comencin amb 4 anys els estudis musicals. Els alumnes que comencin en altres edats s'estudiaran cas per cas i se'ls posarà al nivell que els correspongui dins el plà reglat.